32 294 DC2 **ZEDRA KÖKSBLANDARE**

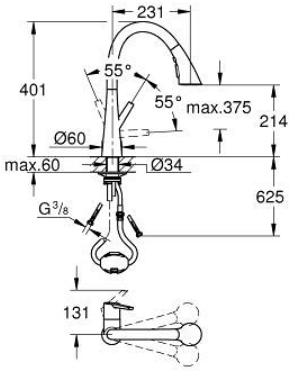

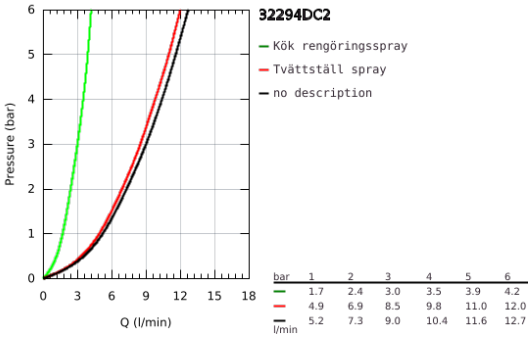

PRODUKTBESKRIVNING

- Colour: SuperSteel
- Etthålsmontage
- GROHE Long-Life-yta
- GROHE SilkMove 35 mm keramikinsats
- GROHE Magnetic Docking garanterar enkel och smidig tillbakadragning av sprayhuvudet till startpositionen
- Utdragbart sprayhuvud med 3 strålmönster
- Byt mellan laminärstråle/SpeedClean-jetstråle/GROHE Blade-stråle (minskad vattenkonsumption med upp till 70% och även starkare vattenflöde)
- Stoppfunktion - pausknapp för att stoppa vattenflödet
- Växlar automatiskt tillbaka till laminär stråle
- Inställbar flödesbegränsare
- Svängbar pip
- Svängradie 360°
- Backventil mot tillbakaflöde
- Flexibla anslutningsslangar
- fixeringsset av metall
- Bly- och nickelfritt vatten tack vare inre vattenvägar
- Maximalt flöde (vid 3 bar): 9 l/min.

32 294 DC2 **ZEDRA KÖKSBLANDARE**

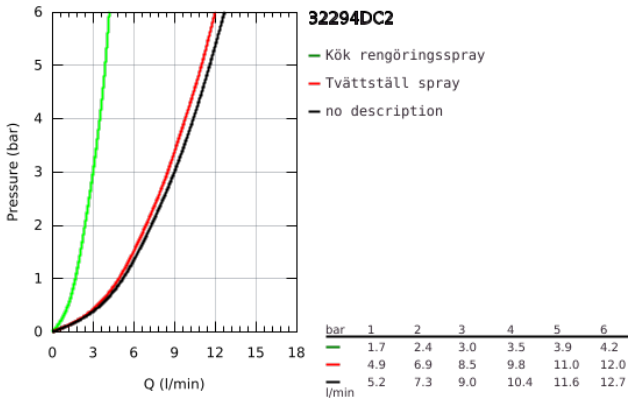

bar	1	2	3	4	5	6
	1.7	2.4	3.0	3.5	3.9	4.2
	4.9	6.9	8.5	9.8	11.0	12.0
l/min	5.2	7.3	9.0	10.4	11.6	12.7

32 294 DC2 **ZEDRA KÖKSBLANDARE**

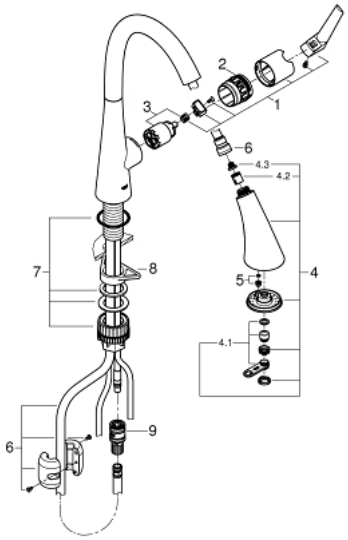

RESERVDELAR , juli 2017 – now

1: Spak (Spare part-nr. 48476DC0)

2: skruvring (Spare part-nr. 48517000)

3: Insats (Spare part-nr. 46374000)

4: Utdragbar dusch till disklådsblandare (Spare part-nr. 48473DC0)

4.1: Laminar-strålsamlare (Spare part-nr. 42622000)

4.2: Backventil (Spare part-nr. 08565000)

4.3: Sil (Spare part-nr. 0676800M)

5: flödesbegränsare (Spare part-nr. 48303000)

6: Duschslang (Spare part-nr. 48472000)

7: Monteringssats (Spare part-nr. 48477000)

8: Stabiliseringsplatta (Spare part-nr. 05334000)

9: Snappkopplingsadapter (Spare part-nr. 46338000)